www.konaka.com.tr

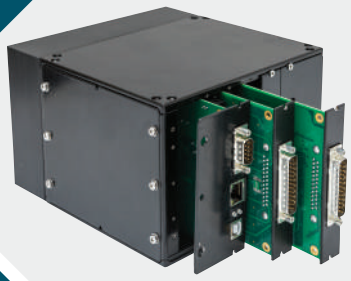

KONAKA
SAVUNMA

FALİYET ALANLARIMIZ

KONAKA SAVUNMA

- SAVUNMA
- HAVACILIK
- ENDÜSTRİ

KONAKA SAVUNMA

Konaka Savunma Hakkında

Konaka Savunma, savunma ve havacılık uygulamaları için test, ölçüm ve simülasyon altyapıları, test sistemi tasarımı hizmetleri ve komple çözümler sunmaktadır. Bu hizmetlerin yanı sıra kendi donanım altyapılarını da yerli olarak tasarlayıp üretmektedir. Yazılımdan donanıma farklı seviye ve güvenilirlik sınıflarında platform tedarikçisi ve üreticisidir. Bunun yanı sıra yurtdışı menşeili bazı firmaların da temsilciliğini yürütmektedir.

Temsilcilikler

- **Rapita Systems:** DO-178C standartlarına göre gömülü yazılım doğrulama araçları geliştirmektedir.
- **North Atlantic Industries:** Uçuşa elverişli donanım platformu tasarımı ve üreticisidir.
- **MarvinTest:** Elektronik fonksiyonel test altyapıları üreticisidir.
- **MacPanel:** Fonksiyonel test cihazları için modüler ara yüz bağlantı donanımları üreticisidir.
- **ConsuNova:** Havacılık standart ve gereksinimleri doğrultusunda eğitim ve danışmanlık sağlar.
- **AIT:** Aviyonik protokol ara yüz test ve simülasyon platformları sağlar.

RAPITA SYSTEMS | North Atlantic Industries – Accelerate Your Time-to-Mission | MARVIN TEST SOLUTIONS | MAC-PANEL Interconnect Solutions & Services | AIT Avionics Interface Technologies – A Teradyne Company | CONSUNOVA

KONAKA
SAVUNMA

CMX 1553-1

- 1 port yedekli MIL STD 1553 ara yüz
- Trafo ara yüzlü (transformer coupled)
- BC/BM/RT ara yüz desteği
- Dahili self test
- 18-36 VDC izoleli besleme
- Ethernet, UART, USB haberleşme desteği

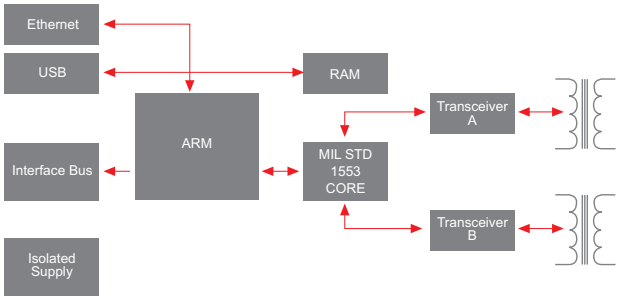

CMX 1553-1 Blok Diyagram

CMX 429-1

- 12 port ARINC 429 kanal (8 RX, 4 TX)
- Programlanabilir veri filtreleme
- 100, 50, 12.5 kbit hız seçenekleri
- 18-36 VDC izoleli besleme
- Ethernet, UART, USB haberleşme desteği

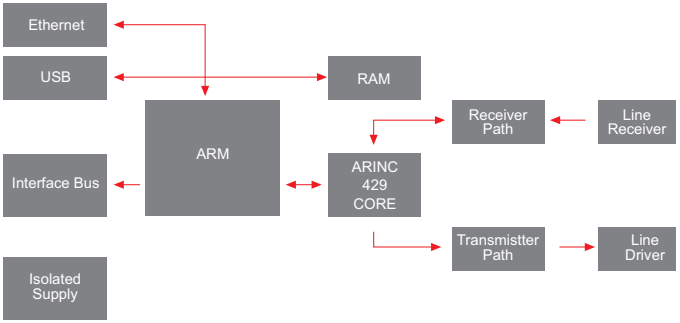

CMX 429-1 Blok Diyagram

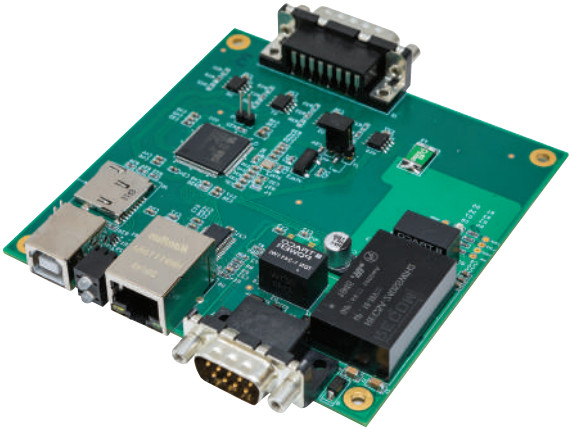

KONAKA SAVUNMA

CMX 485-1

- 4 port RS485 ara yüz
- Maksimum 1 Mbps hız
- 18-36 VDC izoleli besleme
- Ethernet, UART, USB haberleşme desteği

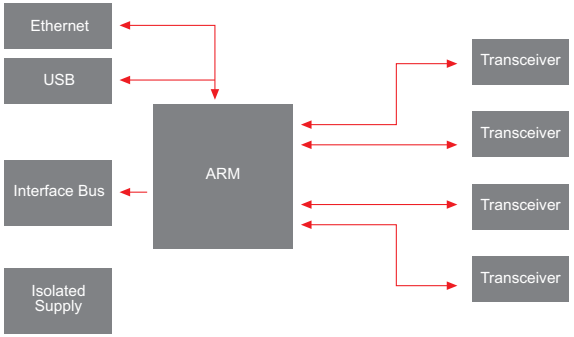

CMX 485-1 Blok Diyagram

CMX CB-1

- 1 port CAN 2.0 haberleşme portu
- Dahili sonlandırma direnci
- Maksimum 1 Mbps hız
- 18-36 VDC izoleli besleme
- Ethernet, UART, USB haberleşme desteği

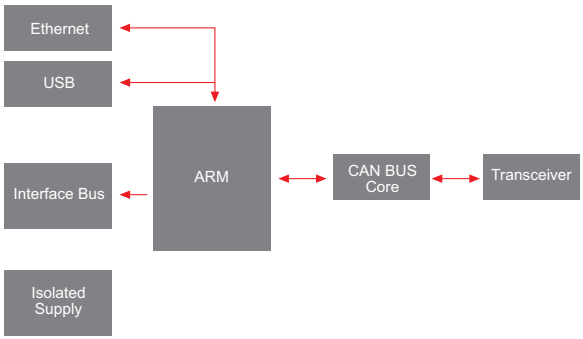

CMX CB-1 Blok Diyagram

www.konaka.com.tr

KONAKA SAVUNMA

CMX 6012

- 8 kanal farksal analog giriş
- 24 Bit çözünülürlük
- Maksimum 64 kS/s eş zamanlı örnekleme
- Sigma Delta ADC
- 1 MOhm giriş empedansı
- +/-10V maksimum giriş aralığı

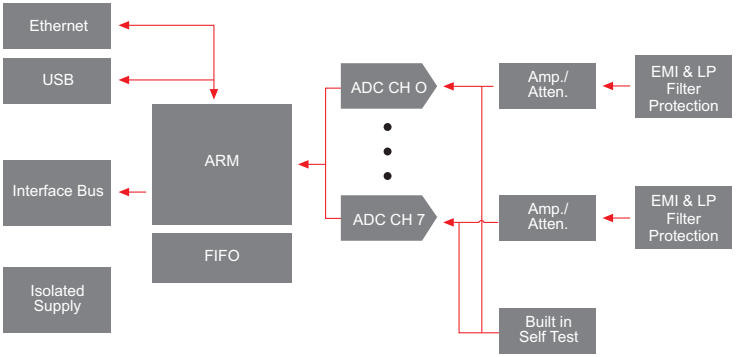

CMX 6012 Blok Diyagram

CMX 6012C

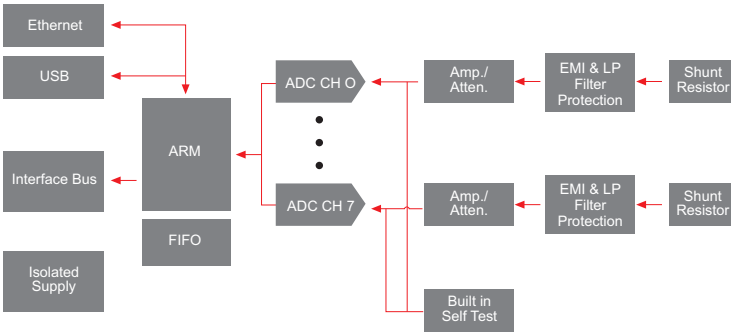

CMX 6012C Blok Diyagram

- 8 kanal analog giriş
- 24 Bit çözünülürlük
- Maksimum 64 kS/s eş zamanlı örnekleme
- Sigma Delta ADC
- +/- 20 mA maksimum giriş aralığı
- 50 ohm giriş empedansı

KONAKA SAVUNMA

CMX 6012SG

- 4 kanal analog giriş
- 24 Bit çözünülürlük
- Maksimum 64 kS/s eş zamanlı örnekleme
- Sigma Delta ADC
- Maksimum 10V uyartım gerilimi (100 mA maks.) (15V opsiyonel)
- 1 MOhm giriş empedansı
- 120, 350, 1000 Ohm köprü desteği

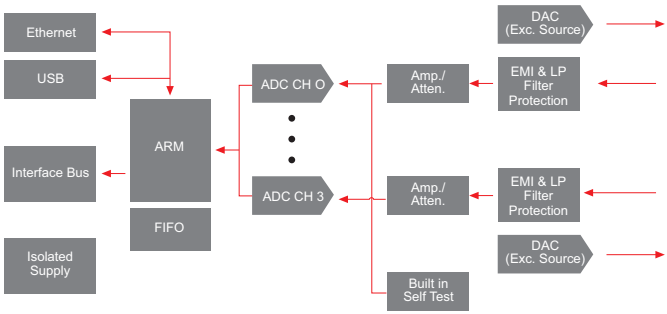

CMX 6012SG Blok Diyagram

CMX 6020

- 16 kanal tek uçlu termokupl girişi
- B, E, J, K, N, S, R, T termokupl desteği
- 6 kanal RTD girişi (2, 3 ve 4 telli ölçüm desteği)
- PT100, PT1000 desteği
- 160 ms/kanal taramalı ölçüm hızı
- 0.3 C ölçüm doğruluğu (Termokupl doğruluğu hariç)
- PT100 tabanlı soğuk nokta kompanzasyonu

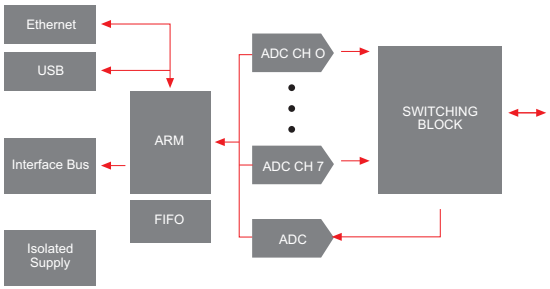

CMX 4010 Blok Diyagram

KONAKA
SAVUNMA

CMX 4015

- 8 kanal 0 – 20 mA akım çıkışı
- 12 V eşlenik gerilim
- Maksimum 600 Ohm yük
- DAC 16 Bit çözünürlük
- 50 us güncelleme hızı

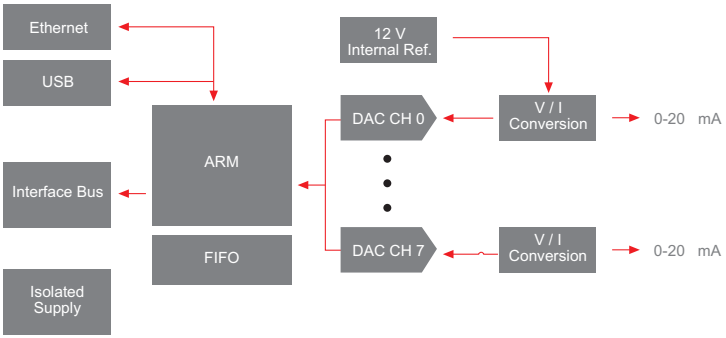

CMX 4015 Blok Diyagram

CMX 5010

- 8 kanal ayrık giriş çıkış
- Maksimum 30V anahtarlama gerilimi
- Maksimum 1A anahtarlama akımı (toplam 3A)
- Programlanabilir giriş eşik değeri ayarlama
- OPEN/GND/VDD giriş çıkış desteği
- 1.25 ms kanal güncelleme hızı

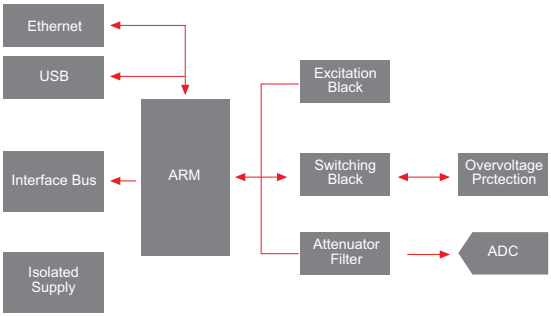

CMX 5010 Blok Diyagram

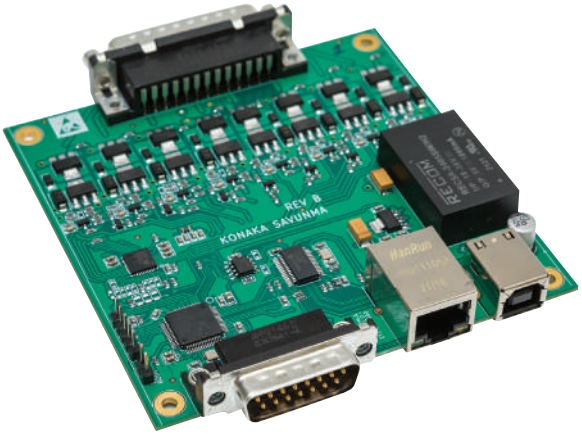

KONAKA SAVUNMA

CMX MB1

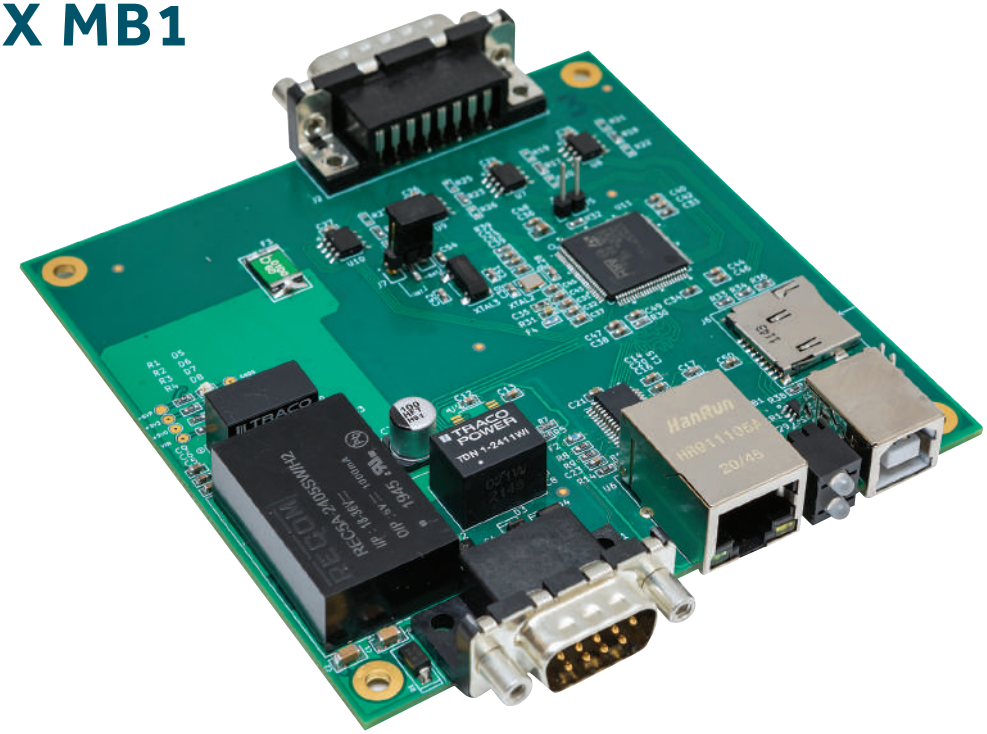

- MCU: STM32F413VGT
- Çalışma frekansı: 100 MHz
- Ara yüz haberleşme: 4 x RS485
- MicroSD Kart: Mevcut
- Pil: Mevcut
- Programlama Ara yüzü: Serial Wire (SWD)
- Güç Girişi: 18-36 VDC

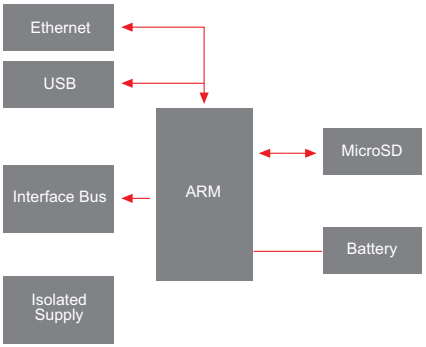

CMX MB2 İşlemci Blok Diyagram

www.konaka.com.tr

KONAKA
SAVUNMA

CMX MB2

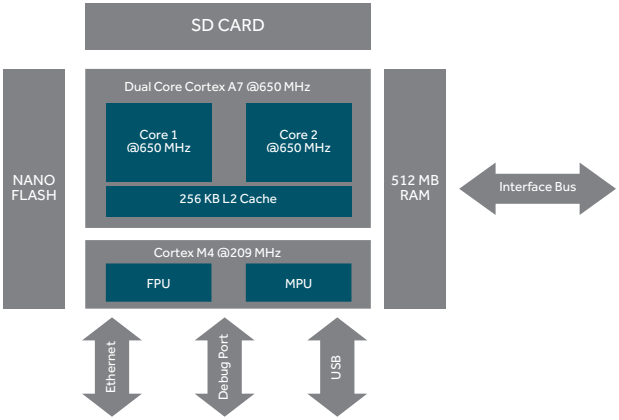

CMX MB2 İşlemci Blok Diyagram

- 2 çekirdek Cortex A7 işlemci
- 650 MHz hız
- Cortex M4 yardımcı çekirdek (Gerçek zamanlı çalışıyor), 209 MHz hız
- 512 MB RAM
- Standart 8 GB depolama alanı
- 10,100,1000 Mbit Ethernet
- 1 x USB OTG
- 18-36 VDC Besleme
- Gömülü Linux + BareMetal (FreeRTOS Opsiyonlu)

KONAKA SAVUNMA

CMX CH8

1 işlemci ve 8 modüllü şasi

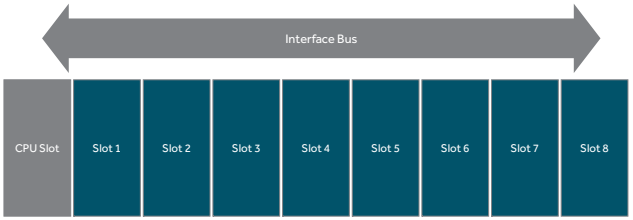

CMX CH8 Blok Diyagram

CMX CH4 Şasi

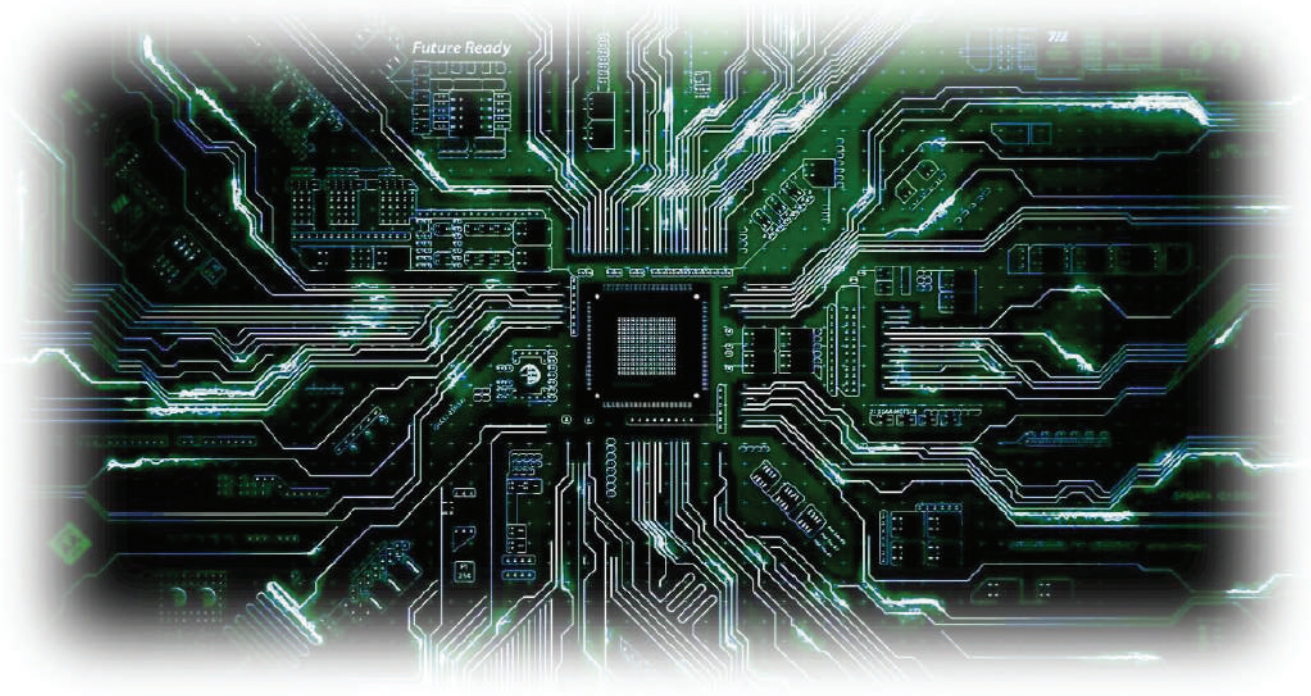

KONAKA
SAVUNMA

Kızılırmak Mahallesi Dumlupınar Bulvarı
Next Level A Blok Kat: 16 No: 81 Çankaya
Ankara / TÜRKİYE

+90 312 502 42 78

info@konaka.com.tr

www.konaka.com.tr